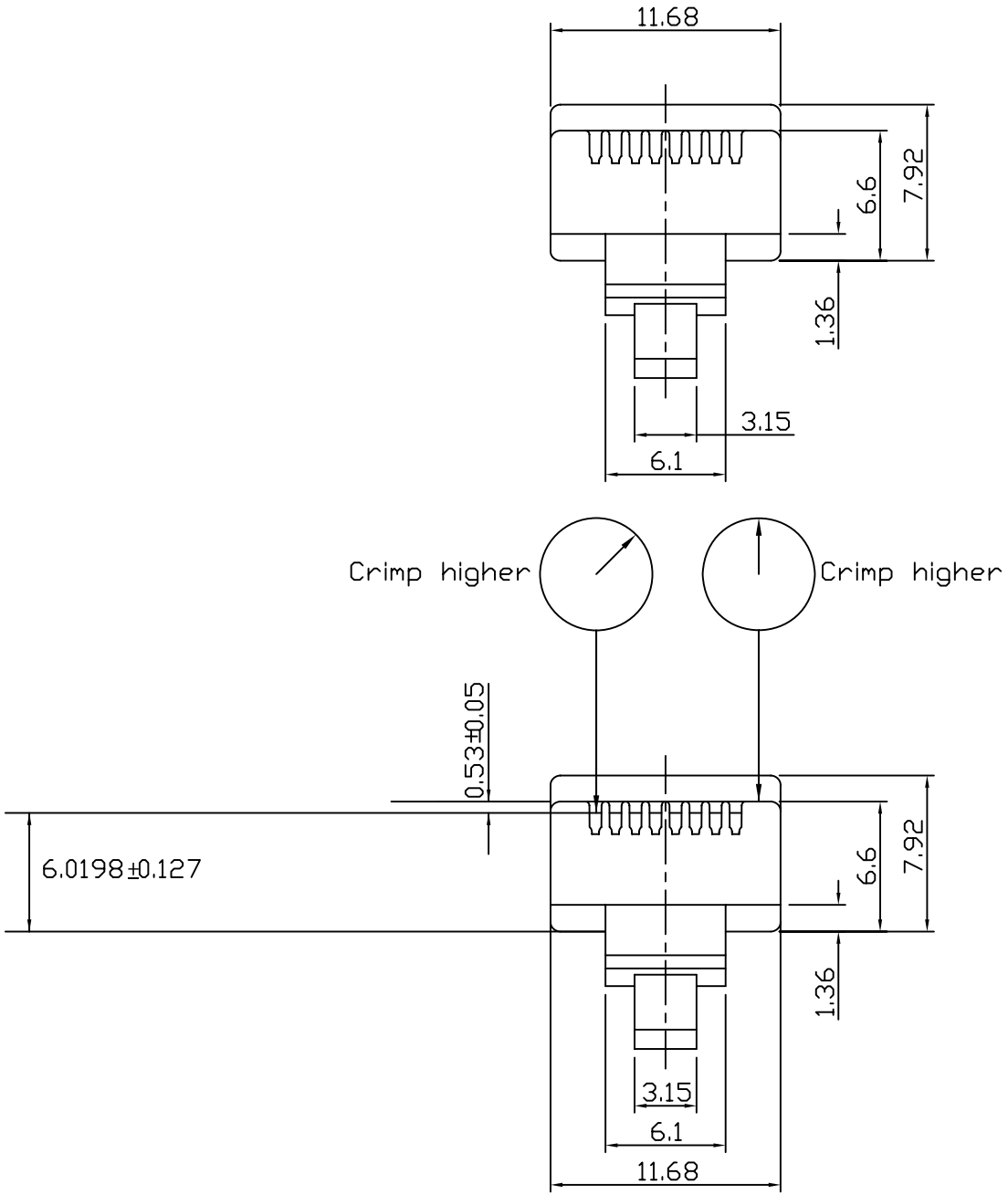

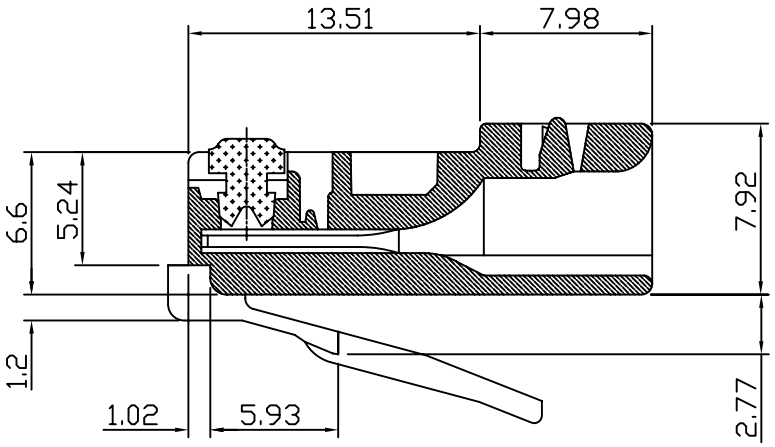

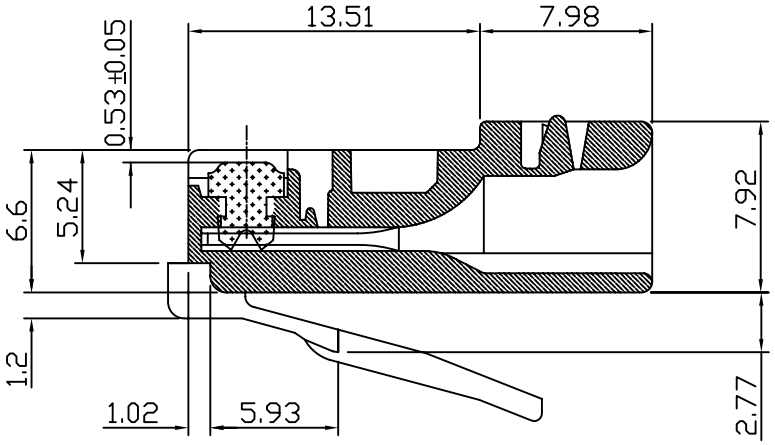

3RD	⊕ ⊟	設計	Cjh	日期	2001/09/21	品　名	PLUG 8P8C
單位	m/m	核對	Plug 林	日期	2001/09/21	規　格	R
比例	1/2	核准	Plug 林	日期	2001/09/21	圖　號	P8-007